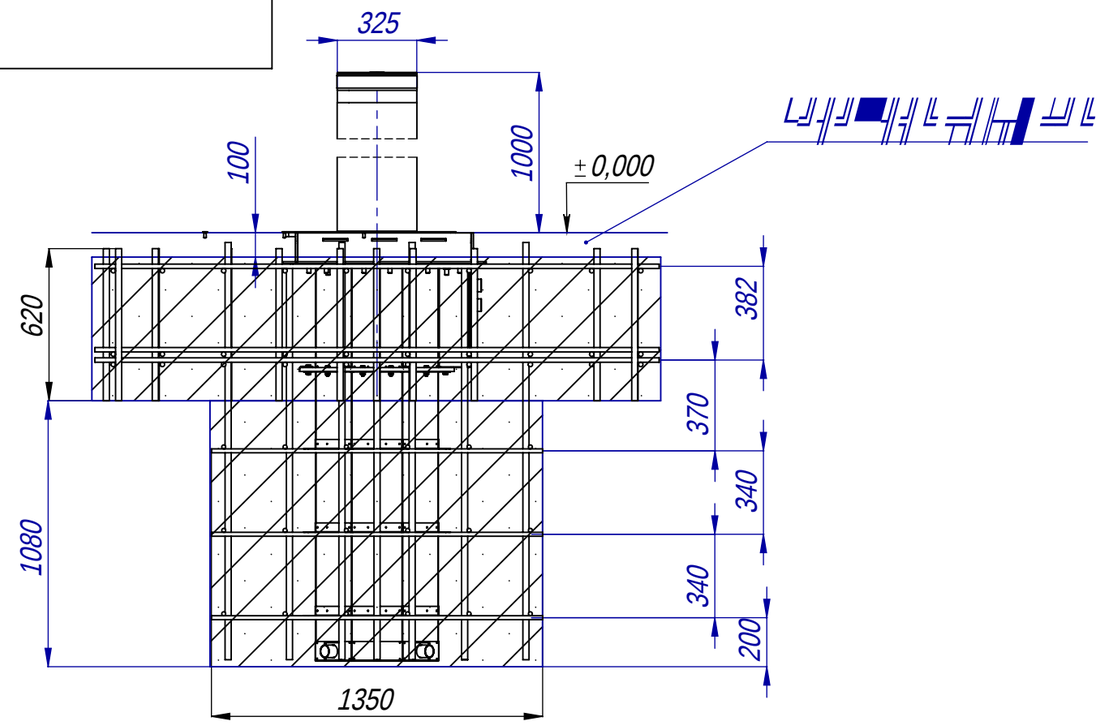

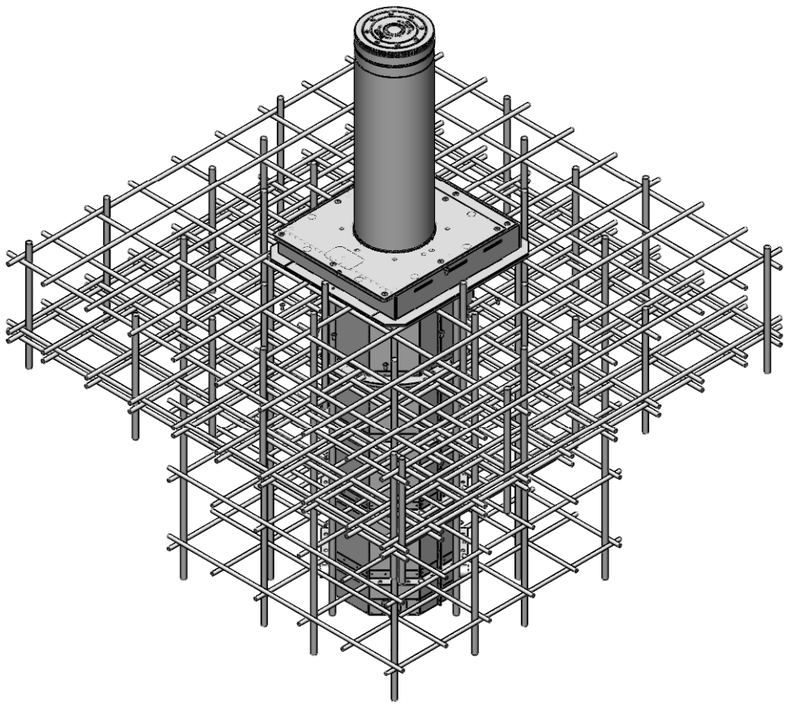

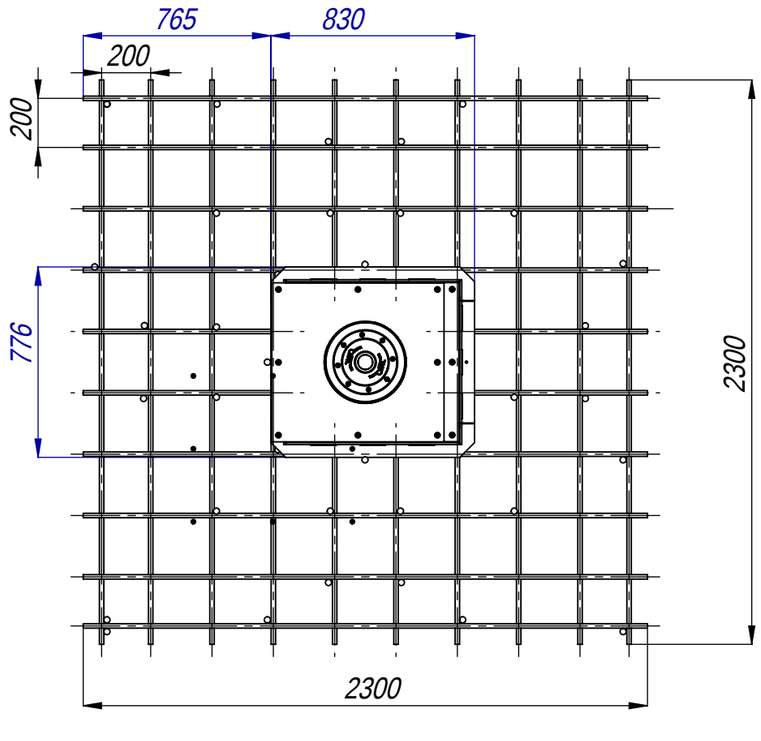

Масса 1 комплекта = 6.2 т^3

					RB 348 с армокаркасом		
						Лист	Масса	Масштаб
Изм.	Кол.уч.	Лист	N док.	Подп.				1:25
Разраб.				28.08.2019				
Пров.								
Т.контр.						Лист 1	Листов 1	
Н.контр.								
Утв.								

RB 348 with reinforcing cage / RB 348 with reinforcing cage

Формат А3

\\10.0.3.4102_Проекты\105_Производство\RB 348 (2,5)\SW17\RB 348 SET with 1 boards\