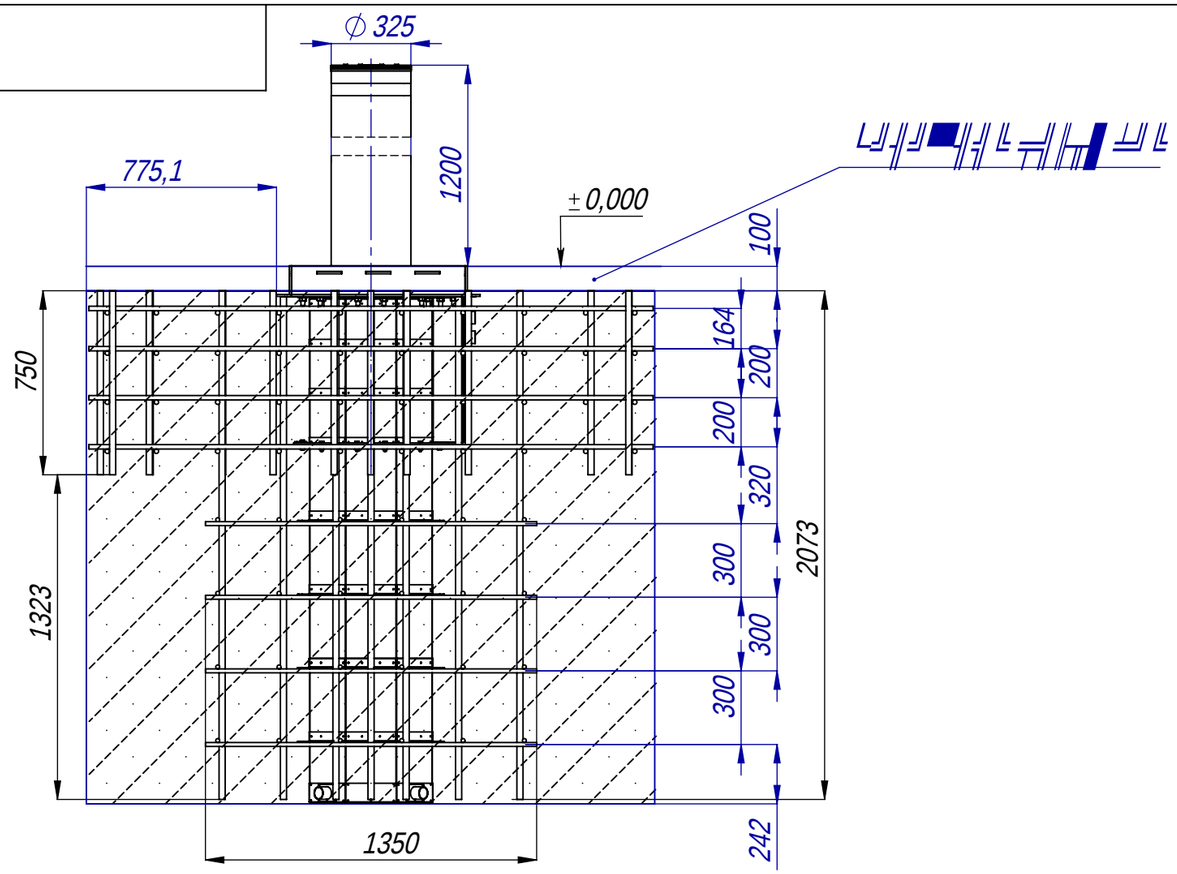

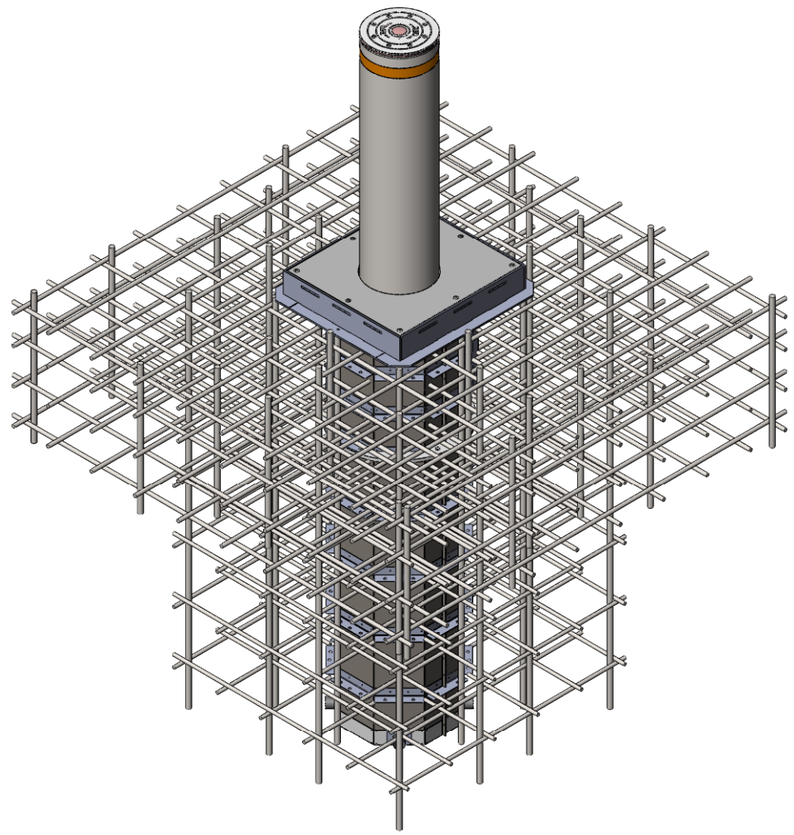

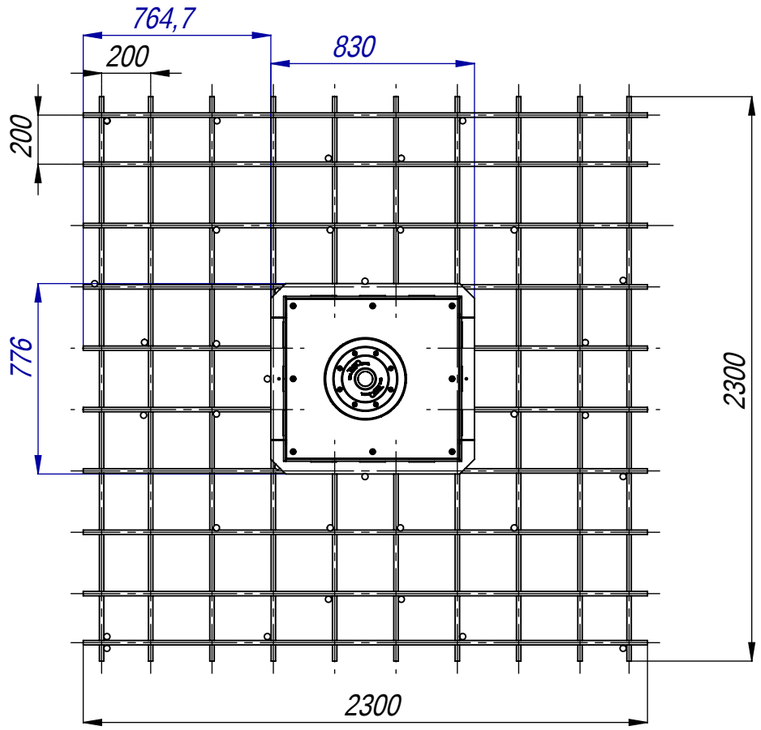

Масса 1 комплекта = 8.5 кг^3

					RB 342 с армокаркасом
Изм.	Кол.уч.	№ докум.	Подп.	Дата	
Разраб.		Фамилия		29.08.2019	High security Bollard M50(K12)
Пров.		Фамилия			
Т.контр.		Фамилия			
Н.контр.		Фамилия			
Утв.		Фамилия			

Лит.	Масса	Масштаб
		1:25
Лист 1	Листов 1	

TISO

RB 342 with reinforcing cage / RB 342 with reinforcing cage

Инв. № подл. | Подп. и дата | Взам. инв. № | Инв. № дубл. | Подп. и дата

\10.0.3.4\02_Инженерный отдел\05_Проекты\342 (rev2.5)SW17 archiv\Σ≤ 342\RB 342 SET with 1 bolards\